PUNTO DE GIRO LATERAL MONTANTE

Ref.1545310-1545311

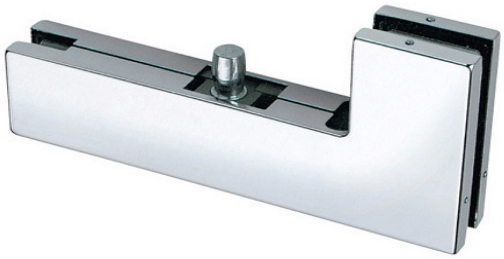

CARACTERÍSTICAS GENERALES

- Material: Acero AISI 304
- Acabado superficial:Inox brillo, inox satinado
- Espesor de vidrio: 10-12 mm
- Mantenimiento y limpieza con productos no corrosivos
- Para instalaciones generales

MEDIDAS

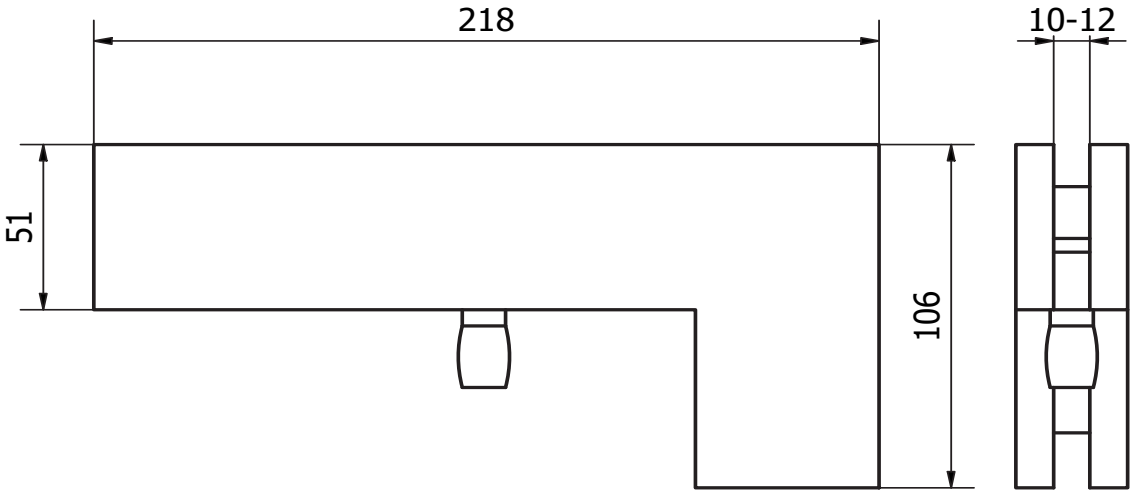

MUESCA Y TALADROS

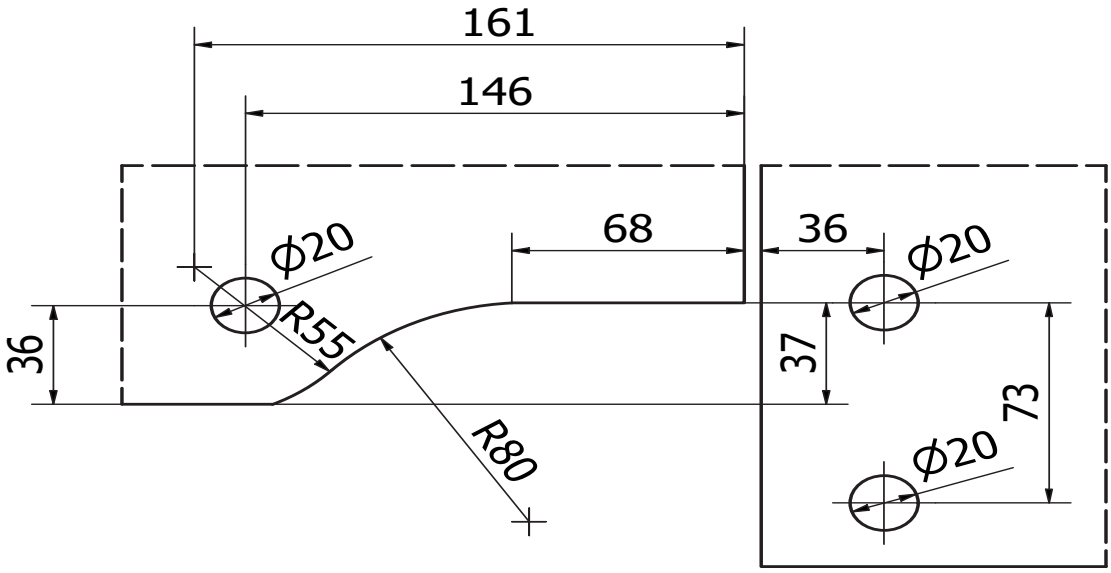

aramar
ENJOY THE GLASS EXPERIENCE