# BISAGRA DOBLE 180º

Ref.2020240

## CARACTERÍSTICAS GENERALES

- Material: latón
- Acabado superficial:  cromo brillo
- Espesor de vidrio: 8-10 mm
- Mantenimiento y limpieza productos no corrosivos
- Para instalaciones generales
-peso maximo para juego de bisagras 40 kg

## MEDIDAS

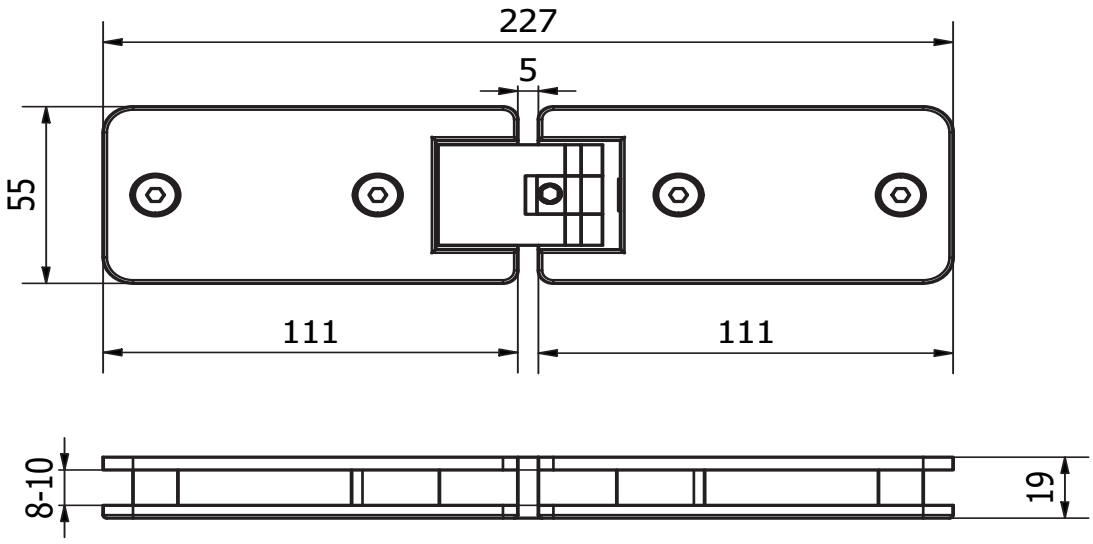


## TALADRO Y MUESCA

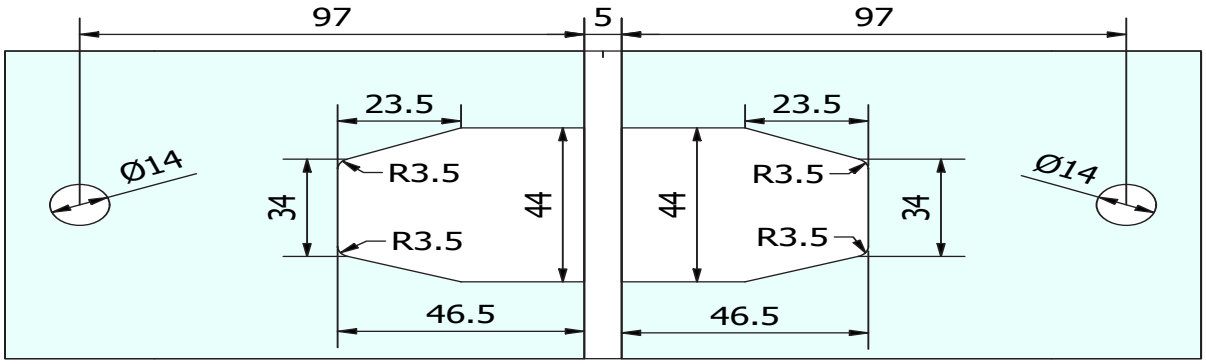


aramar

ENJOY THE GLASS EXPERIENCE